中孔版：

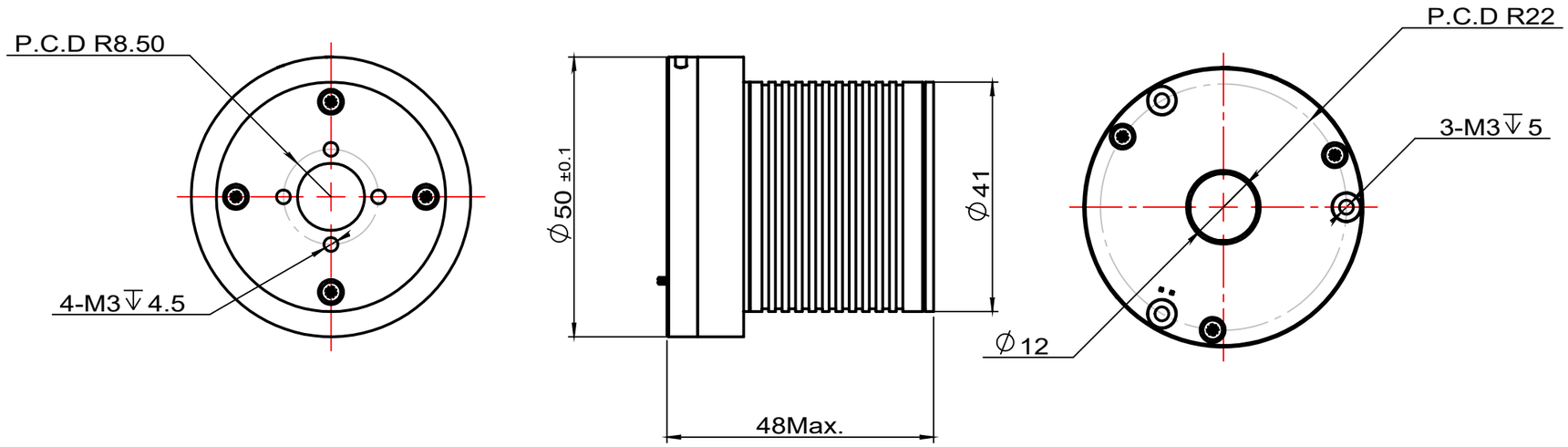

出轴版：

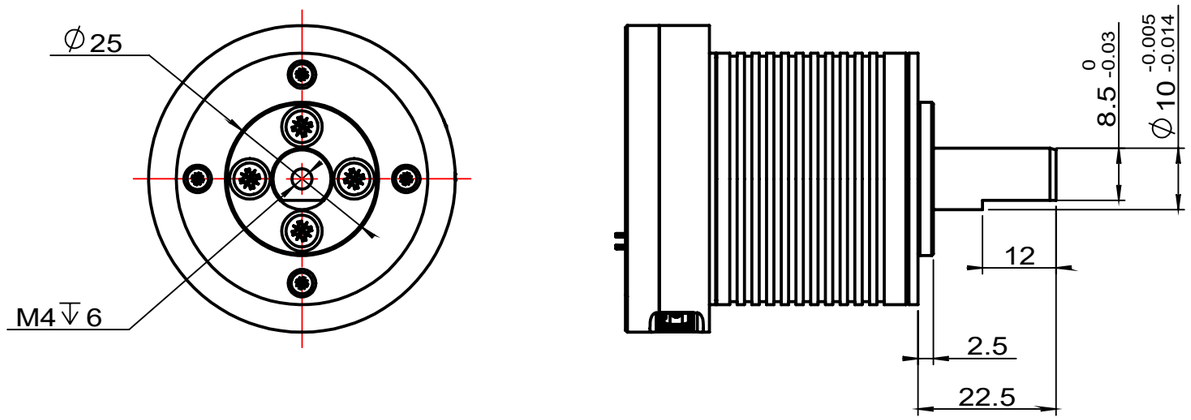

选配件:

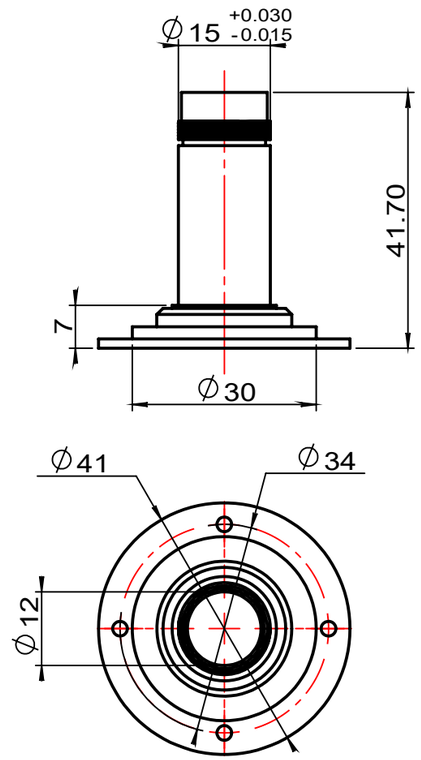

技术要求:

1、尺寸的详细情况，请使用交货规格图进行确认；

2、请选用图中标注的螺钉 GB/T 70.1-2000 强度等级:
12.9级。

电机参数	
输入电压	24V
最大转速	3580rpm
额定转矩	0.12Nm
额定转速	3000rpm
额定电流	2.16A
通讯协议	CAN
重量	/g

名称 TITLE	MYACTUATOR® Professional · Reliable · Innovative				
电机组合图	版本 REV	比例 SCALE	幅面 FORMAT	分页号 PAGE	
		1:1	A3	Sheet	1
尺寸参考图				Of	1
	图号 PRO NAME	MT-H4015			
设计 DESIGN / 工艺 PROCESS	产品名称 PRO NAME			第一视角 FIRST ANGLE PJTN	
核对 CHECK / 日期 DATE					

2.0 A3